Senkrechtlift Strategos 1
Bspafd_fpr Ğ`cp cai

HAUCK LIFT-SYSTEME

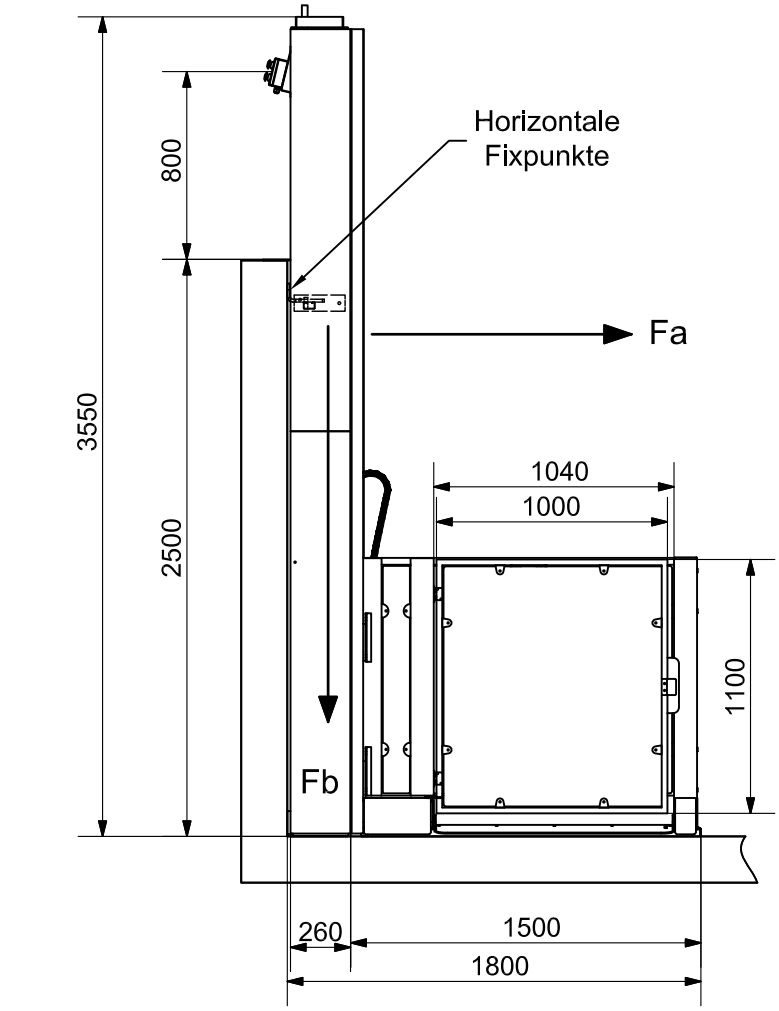

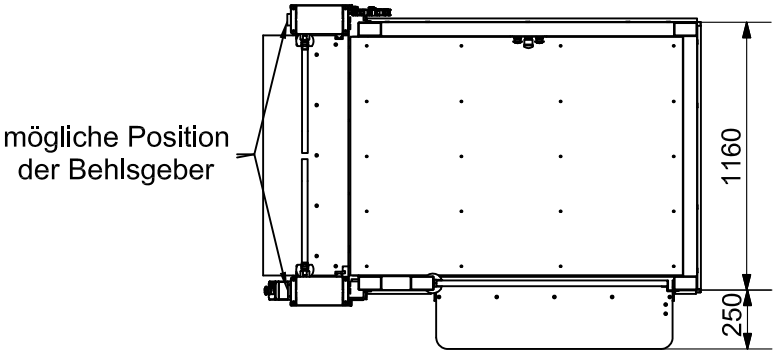

Senkrechtlift
Strategos 1

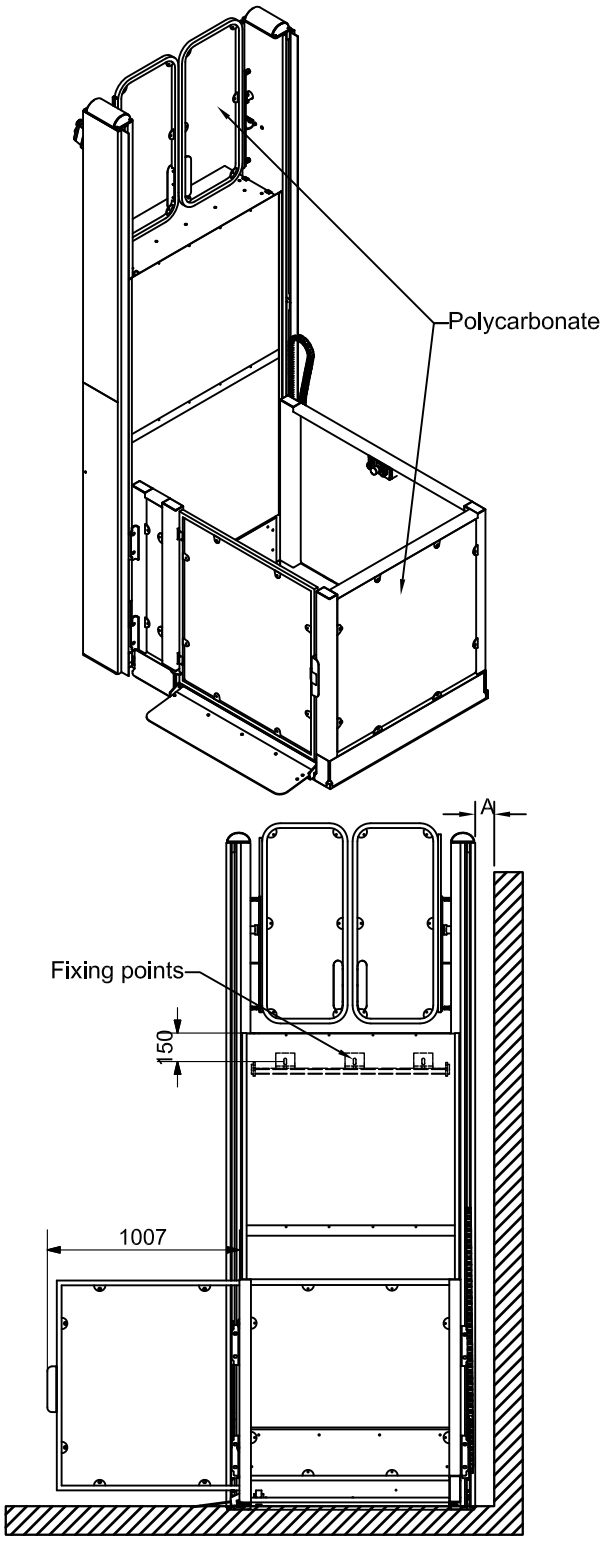

"A" = Der Mindestabstand zum nächsten Hinderniss (Wand,Vorsprung) muss mindestens 100 mm betragen.

Elektrischr Anschluss:
230V abgesichert mit 20 A.
Die Zuleitung muss mit einem Fi Type B+ abgesichert werden und vor dem Lift einen 3 Polingen Notausschalter besitzen.

Technische Daten:
300kg - 2 Personen.
Geschwindigkeit 0,08m/s
2,5 Kw Motor Leistung.

Horizontale Kräfte	
Förder höhe mm	Totale anfallende Kräfte in kN
400	21.5
600	17.0
800	14.5
1000	11.0
1200	8.5
1400	7.5
1600	6.5
1800	5.5
2000	4.5
2200	4.0
2400	3.5
2600	3.25
2800	3.0

Fb = vertikale Kräfte von 10 kN
Fläche von 1300x250

HAUCK
LIFT-SYSTEME

Sebastian Hauck Lift-Systeme
Eitorfer Straße 44
53809 Ruppichteroth
02295 9099599
info@hauck-liftsysteme.de
www.hauck-liftsysteme.de